DYSERCO

TRAVEL COT ESSENTIAL

fabricado con amor

BEIGE
12753
EAN 8435195912753

GREY
16898
EAN 8435195916898

NAVY
12760
EAN 8435195912760

La seguridad es esencial cuando hablamos de tu bebe
De 0 a 15 KG

La comodidad y seguridad es fundamental. La nueva cuna essential es elegante y moderna. Las líneas suaves y la gama de colores hace que se adapte a cualquier entorno. Tiene cuatro redes grandes para ver perfectamente al bebe

4 lados de malla

Bloqueo seguridad doble

Base acolchada

Bolsa transporte

Diseño solido

2 ruedas con freno

CARACTERISTICAS

- Plegado muy compacto
- Resistente al agua
- Base acolchada
- Bolsa de transporte
- Diseño solido
- Cerradura seguridad
- Grandes ventanas de red
- Hasta 15 KG

MEDIDAS

BUILT UP: 65cm W. x 125cm L. x 78cm H.
FOLDED: 21cm W. x 81cm L. x 78cm H.
WEIGHT: 8 Kg

MC: 1 | MC size: 22 x 21 x 79 cm | CP: 40
Unit Box 1: 22 x 21 x 79

TRAVEL COT BALEARES

STARS
BLUE
18175
EAN 8435195918175

STARS
GREY
18199
EAN 8435195918199

STARS
PINK
18182
EAN 8435195918182

BLUE
17345
EAN 8435195917345

fabricado con amor

CARACTERISTICAS

- Plegado muy compacto
- Resistente al agua
- Base acolchada
- Bolsa de transporte
- Diseño solido
- Cerradura seguridad
- Grandes ventanas de red
- Hasta 15 KG

MEDIDAS

BUILT UP: 65cm W. x 125cm L. x 78cm H.
FOLDED: 21cm W. x 78cm L. x 22cm H.
WEIGHT: 8 Kg

MC: 1 | MC size: 22 x 21 x 79 cm | CP: 40
Unit Box 1: 22 x 21 x 79

4 lados de malla

Bloqueo seguridad doble

Base acikchada

Bolsa transporte

Diseño solido

2 ruedas con freno

TRAVEL COT GOOD

DOLL
16201
EAN 8435195916201

LUDO
13576
EAN 8435195913576

LUDO
2020
18373
EAN 8435195918373

fabricado con amor

4 lados de malla

Bloqueo seguridad doble

Base acolchada

Bolsa transporte

Diseño solido

2 ruedas con freno

CARACTERISTICAS

- Plegado muy compacto
- Resistente al agua
- Base acolchada
- Bolsa de transporte
- Diseño solido
- Cerradura seguridad
- Grandes ventanas de red
- Hasta 15 KG

MEDIDAS

BUILT UP: 65cm W. x 125cm L. x 78cm H.
FOLDED: 21cm W. x 78cm L. x 22cm H.
WEIGHT: 8 Kg

MC: 1 | MC size: 22 x 21 x 79 cm | CP: 40
Unit Box 1: 22 x 21 x 79

TRAVEL COT SPEED

ELEPHANT
15914
EAN 8435195915914

CLOUD
15921
EAN 8435195915921

fabricado con amor

CARACTERISTICAS

- Plegado muy compacto
- Resistente al agua
- Base acolchada
- Bolsa de transporte
- Diseño solido
- Cerradura seguridad
- Grandes ventanas de red
- Hasta 15 KG

MEDIDAS

BUILT UP: 78cm W. x 125cm L. x 65cm H.
FOLDED: 21cm W. x 78cm L. x 22cm H.
WEIGHT: 8 Kg

MC: 1 | MC size: 22 x 21 x 79 cm | CP: 40
Unit Box 1: 22 x 21 x 79

4 lados de malla

Bloqueo seguridad doble

Base akcikchada

Bolsa transporte

Diseño solido

2 ruedas con freno

TRAVEL COT SMOOTH

MOON
15907
EAN 8435195915907

CLOUDS
17789
EAN 8435195917789

BABY
15891
EAN 8435195915891

fabricado con amor

CARACTERISTICAS

- 2 ruedas con freno
- Diseño solido
- Cerradura seguridad doble

Bolsas de juguetes (15907 y 15891),
Entrada cremallera (17789)
base acolchada y bolsa
transporte

- De 0 a 15 KG

MEDIDAS

BUILT UP: 65cm W. x 77cm L. x 125cm H.
FOLDED: 23cm W. x 23cm L. x 78cm H.
WEIGHT: 8 Kg

MC: 1 | MC size: 24 x 23 x 79 cm | CP: 40
Unit Box: 24 x 23 x 79 cm

ILUSTRADA

DOBLE SEGURIDAD

Base acolchada

Bolsa transporte

Doble capa

2 ruedas freno

TRAVEL COT SLEEP

SLEEP ADVENTURES
15037
EAN 8435195915037

fabricado con amor

Doble capa

Cerradura doble seguridad

Base acolchada

Bolsa transporte

Bolsa juguetes

2 ruedas con freno

CARACTERISTICAS

- Plegado muy compacto
- Resistente al agua
- Base acolchada
- Bolsa transporte
- Bolsa doble capa y juguetes
- Cerradura doble seguridad
- Grandes ventanas red
- Vista perfecta bebe
- Hasta 15 kg

MEDIDAS

BUILT UP: 65cm W. x 125cm L. x 78cm H.
FOLDED: 23cm W. x 23cm L. x 78cm H.
WEIGHT: 8 Kg

MC: 1 | MC size: 22 x 21 x 79 cm | CP: 40
Unit Box 1: 22 x 21 x 79

TRAVEL COT COMPLET DUO

fabricado con amor

PIRATES
16652
EAN 8435195916652

MOON GREY
18915
EAN 8435195918915

CARACTERISTICAS

- 2 lados opacos y 2 lados de malla
- 2 ruedas con freno
- Diseño solido
- Cerradura doble seguridad
- Incluye: doble capa, barra juguetes, bolsa juguetes, base acolchada y bolsa de transporte

MEDIDAS

BUILT UP: 65cm W. x 125cm L. x 77cm H.
FOLDED: 23cm W. x 78cm L. x 23cm H.
WEIGHT: 8 Kg

MC: 1 | MC size: 24 x 23 x 79 cm
Unit Box: 24 x 23 x 79 cm

ILUSTRADA

Bolsa juguetes

Base acolchada

Bolsa transporte

· Cerradura doble seguridad

TOYS BAG

PARK
17352
EAN 8435195917352

BIRTHDAY BLUE
17246
EAN 8435195917246

UNICORN
17239
EAN 8435195917239

fabricado con amor

TRAVEL COT COMPLET

fabricado con amor

RACCOON
18205
EAN 8435195918205

NORDIC
15303
EAN 8435195915303

RABBIT TIPPI BLUE
18212
EAN 8435195918212

RABBIT TIPPI PINK
18229
EAN 8435195918229

CARACTERISTICAS

- 2 lados opacos y 2 lados de malla
- 2 rudas de freno
- Diseño solido
- Cerradura doble seguridad
- Incluye: doble capa, barra juguetes, bolsa juguetes, base acolchada y bolsa de transporte

MEDIDAS

BUILT UP: 65cm W. x 77cm L. x 125cm H.
FOLDED: 23cm W. x 78cm L. x 23cm H.
WEIGHT: 8 Kg

MC: 1 | MC size: 24 x 23 x 79 cm | CP: 24
Unit Box: 24 x 23 x 79 cm

ILUSTRADA

Bolsa juguetes

Base acolchada

Bolsa transporte

· Cerradura doble seguridad

TOYS BAG

TRAVEL COT MIX PLUS

CAMELOT
18618
EAN 8435195918618

ZEPPELIN
16522
EAN 8435195916522

THE 3 PIGS
18625
EAN 8435195918625

LONDON
18601
EAN 8435195918601

fabricado con orgullo

TRAVEL COT MIX PLUS

CAPTAIN

16539
EAN 8435195916539

DANDELION
12609
EAN 8435195912609

WINDMILL
12593
EAN 8435195912593

fabricado con amor

ILUSTRADA

Bolsa juguetes

Base acolchada

Bolsa transporte

· Cerradura doble seguridad

TOYS BAG

CARACTERISTICAS

· Plegado muy compacto
· Resistente al agua
· Base acolchada
· Bolsa transporte
· Diseño solido
· 2 ruedas de freno
· Cerradura seguridad doble
· Plásticos a juego con el textil
· Caja de color
· Bolsa de juguetes
· Entrada de cremallera
· Barra de juguetes
· Unidad de cambio
· Doble capa con cremallera

MEDIDAS

BUILT UP: 65cm W. x 77cm L. x 125cm H.
FOLDED: 23cm W. x 23cm L. x 78cm H.
WEIGHT: 8,8 Kg

MC: 1 | MC size: 23 x 24 x 78 cm | CP: 40
Unit Box: 23 x 24 x 78

GREY
15204
EAN 8435195915204

BLUE
15044
EAN 8435195915044

BIRTHDAY BLUE
17307
EAN 8435195917307

BIRTHDAY GREY
17314
EAN 8435195917314

UNICORN
17291
EAN 8435195917291

STARS BLUE
15808
EAN 8435195915808

STARS BEIGE
15815
EAN 8435195915815

FUN PARK BEIGE
17369
EAN 8435195917369

fabricado con amor

CARACTERISTICAS

- Colchón plegable
- Bolsa de transporte
- Tamaño 120x60 cm
- Super acolchado respirable

MEDIDAS

BUILT UP: 59cm W. x 118cm L. x 5cm H.
FOLDED: 59cm W. x 39cm L. x 15cm H.
WEIGHT: 0,8 Kg

MC: 5 | MC size: 61 x 41 x 78,5 cm | CP: 40
Unit Box: Plastic Bag

TRANSPORT BAG

COMFORTABLE AND PADDED

MINI COT TRIP

GREY
16577
EAN 8435195916577

CARACTERISITCAS

Elegante, moderno e ideal en cualquier ambiente gracias a su color y letra pequeño.

Incluye; mosquitera y colchón.

Es muy fácil y conveniente para el transporte debido a su bolsa de transporte y plegado reducido

MEDIDAS

BUILT UP: 54cm W. x 80cm L. x 60cm H.
FOLDED: 54cm W. x 14cm L. x 72cm H.
WEIGHT: 6,5 Kg

MC: 1 | MC size: 49.5 x 19 x 40.5 cm | CP: 24
Unit Box: 48 X 20 X 55 cm

REGULABLE EN ALTURA:
DE 45 A 58 CM

CON BOLSA: MUY FACIL DE
GUARDAR Y TRANSPORTAR

fabricado con amor

MELANGE GREY
19332
EAN 8435195919332

MELANGE BEIGE
19349
EAN 8435195919349

fabricado con amor

BED SIDE CRIB

CLOUDS PINK
15600
EAN 8435195915600

CLOUDS GREY
17000
EAN 8435195917000

fabricado con amor

CARACTERISTICAS

- Incluye: colchón, bolsa de transporte, con asas, almohada, funda de almohada, edredón, funda de edredón, funda de edredón estampada y sabana bajera.
- Ajustable a 5 alturas: 35-52cm
- Lateral con ventana de red.
- Textil transpirable
- Correas de mas de 4 mts.
- Adecuado para box spring y canapé
- Desmontable y lavable.
- Patas ajustables en 3 posiciones
- 2 ruedas
- Decoración bordada en el frontal y lateral. Estructura de aluminio.

MEDIDAS

BUILT UP: 94cm W. x 54cm L. x 81cm H.
FOLDED: 14cm W. x 52cm L. x 96cm H.
WEIGHT: 11,5 Kg

MC: 1 | MC size: 52 x 14 x 96 cm | CP: 16

Unit Box 1: 52 x 14 x 96 cm

CAMBIADOR PARA CUNA LATERAL

FEATURES

Juego de cambiador de tela para cuna junto a la cama que incluye funda de almohada, edredón y sabana bajera.
Color blanco.

WHITE
14160
EAN 8435195914160

MEASURES

BUILT UP: 5cm W. x 59cm L. x 118cm H.
FOLDED: 15cm W. x 59cm L. x 39cm H.
WEIGHT: 0,8 Kg

MC: 1 | MC size: 22 x 21 x 89,5 cm
Unit Box: 22 x 21 x 89,5 cm

BED SIDE CRIB FOLD

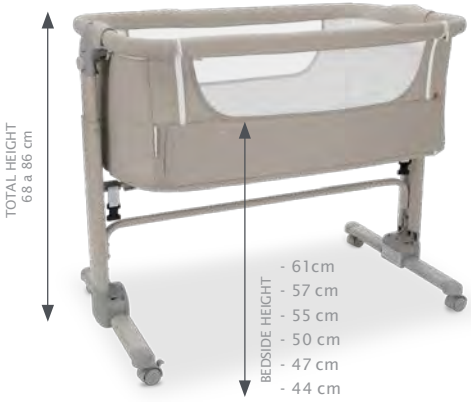

fabricado con amor

BED SIDE CRIB FOLD

GREY
17208
EAN 8435195917208

BEIGE
17222
EAN 8435195917222

WHITE
17215
EAN 8435195917215

fabricado con amor

CARACTERISTICAS

- Plegado muy compacto
- Fácil de transportar
- Regulable en altura
- Incluye bolsa de transporte
- Diseño fuerte
- Cuatro ruedas
- Plásticos a juego con el textil
- Caja de regalo de color
- Muy ligero
- Ventanas netas
- Úselo como colecho o cuna independiente
- Correas de seguridad para fijar a la cama (adecuadas para armazón de cama y sofá)
- Completamente extraíble.

MEDIDAS

BUILT UP: 54cm W. x 97cm L. x 86cm H.
FOLDED: 14cm W. x 63,4 cm L. x 96,5cm H.
WEIGHT: 9,5 Kg

MC: 1 | MC size: 65 X 15 X 98 cm | CP:12
Unit Box : 65 X 15 X 98 cm

DANDELION
12487
EAN 8435195912487

CAMELOT
18649
EAN 8435195918649

LONDON
18656
EAN 8435195918656

WINDMILL
12470
EAN 8435195912470

fabricado con amor

PLAYPEN SQUARE

LUDO
18236
EAN 8435195918236

NORDIC
15341
EAN 8435195915341

fabricado con amor

CARACTERISTICAS

- Cuadrado y plegable
- Dos ruedas con freno
- Diseño robusto
- Cerradura doble seguridad
- Base acolchada
- Practica puerta de entrada con sistema de apertura mediante cremallera
- Bolsa transporte
- Plásticos a juego con el textil
- Textiles resistentes al agua
- Montaje rápido y sencillo
- Uso: de 0 a 15 kilos

MEDIDAS

BUILT UP: 99cm W. x 99cm L. x 78cm H.
FOLDED: 21,5cm W. x 78 cm L. x 21,5cm H.
WEIGHT: 11,5 Kg

MC: 1 | MC size: 21,7 x 21,2 x 89,5 cm | CP: 24
Unit Box : 21,7 x 21,2 x 89,5 cm

PLAYPEN ALUMINIUM

JUNGLE
13828
EAN 8435195913828

GARDEN
15822
EAN 84351959 15822

MAGIC CITY BEIGE
18540
EAN 8435195918540

CARACTERISTICAS

Montaje rápido y sencillo
Diseño sólido
Incluye base acolchada y bolsa de transporte
Patas de aluminio

MEDIDAS

BUILT UP: 99cm W. x 99cm L. x 78cm H.
FOLDED: 21,2cm W. x 21,7cm L. x 84cm H.
WEIGHT: 9,8 Kg

MC: 1 | MC size: 22.5 x 21.5 x 84 cm |CP: 24
Unit Box: 22.5 x 21.5 x 84 cm

MATTRESS FOR PLAYPEN

NAVY
14498
EAN 8435195914498

CARACTERISTICAS

- Plegable para facilitar su transporte
- Muy acolchado
- Textil transpirable
- Para uso de 0 a 15 KG
- Incluye bolsa de transporte

MEDIDAS

BUILT UP: 93cm W. x 93cm L. x 5cm H.
FOLDED: 93cm W. x 46,5 cm L. x 10cm H.
WEIGHT: 0,89 Kg

MC: 5 | MC size: 49 x 51 x 94 cm | CP: 15
Unit Box : Plastic Bag

HIGH CHAIR QUICK

ANIMALS
17383
EAN 8435195917383

STARS BLUE
18281
EAN 8435195918281

STARS GREY
18274
EAN 8435195918274

STARS PINK
18298
EAN 8435195918298

fabricado con amor

CARACTERISTICAS

- El asiento de nailon es lavable
- Bandeja de comida frontal extraíble
- Arnés de seguridad de 5 puntos
- Plegado compacto
- Respaldo fijo

MEDIDAS

BUILT UP: 56cm W. x 93cm L. x 73cm H.
FOLDED: 18cm W. x 117cm L. x 56cm H.
WEIGHT: 5 Kg

MC: 1 | MC size: 58 x 13 x 66 cm | CP: 24
Unit Box : 58 x 14,5 x 82,5 cm

HIGH CHAIR WITH WHEELS

JUNGLE GREEN
14900
EAN 8435195914900

ELEPHANTS PINK
14917
EAN 8435195914917

NORDIC
16430
EAN 8435195916430

ANIMALS
17390
EAN 8435195917390

fabricado con amor

CARACTERISTICAS

· Altura regulable en 7 posiciones
· Tejido acolchado extraíble y lavable
· Fácil sistema de plegado
· Reposapiés ajustable
· Respaldo ajustable en 3 posiciones
· 2 ruedas para facilitar el transporte
· Bandeja de comida frontal grande, doble, ajustable y extraíble

MEDIDAS

BUILT UP: 53cm W. x 109cm L. x 77cm H.
FOLDED: 53cm W. x 120cm L. x 30cm H.
WEIGHT: 9,1 Kg

MC: 1 | MC size: 30 x 29 x 62,5 cm |CP: 12
Unit Box: 50 x 29 x 65 cm

HIGH CHAIR CHEF

PLEGABLE MUY COMPACTA

RESPALDO REGULABLE EN 3 POSICIONES

ALTURA REGULABLE EN 6 POSICIONES

BANDEJA FRONTAL AJUSTABLE Y EXTRAIBLE

fabricado con amor

HIGH CHAIR CHEF

BABY
15846
EAN 8435195915846

CAPTAIN
16478
EAN 8435195916478

MOON
15853
EAN 8435195915853

ZEPPELIN
16461
EAN 8435195916461

fabricado con amor

CARACTERISTICAS

· Altura regulable en 6 posiciones
· Tejido acolchado extraíble y lavable
· Fácil sistema de plegado
· Reposapiés ajustable
· Respaldo regulable en 3 posiciones
· 2 ruedas para facilitar su transporte
· Bandeja de comida frontal grande, doble, regulable y extraíble
· La bandeja se puede guardar en la parte trasera.
· Asiento super acolchado
· Muy fuerte
· Sistema de seguridad antideslizante
· Arnés de 5 puntos

MEDIDAS

BUILT UP: 54cm W. x 105cm L. x 72cm H.
FOLDED: 54cm W. x 39,5cm L. x 84cm H.
WEIGHT: 9,1 Kg

MC: 1 | MC size: 52 x 29 x 62 cm |CP: 12
Unit Box: 50 x 29 x 65 cm

HIGH CHAIR 2-1

STARS GREY
9172
EAN 8435195919172

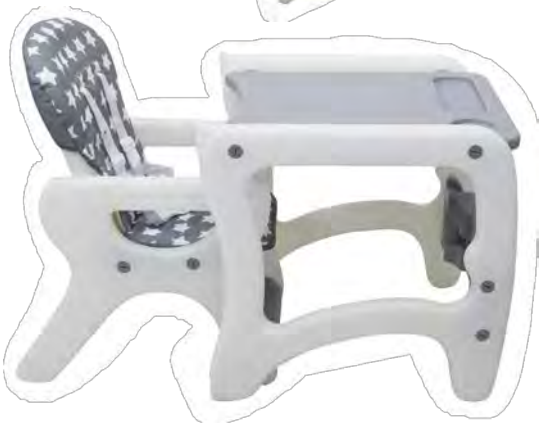

MAGIC CITY
19196
EAN 8435195919196

fabricado con amor

CARACTERISTICAS

- Trona convertible en silla y mesa
- Como silla hasta 18 kg.
- Respaldo regulable en 2 posiciones
- Bandeja doble extraíble y ajustable en 3 posiciones
- Arnés de 5 puntos
- Textil extraíble y lavable
- Fuerte y duradero

MEDIDAS

BUILT UP: 26cm W. x 35cm L. x 30cm H.
WEIGHT: 12,35 Kg

MC: 1 | MC size: 59 X 30 X 59 cm | CP: 10
Unit Box : 59 X 30 X 59 cm

HIGH CHAIR CONVERTIBLE

STARS GREY
18304
EAN 8435195918304

CARACTERISTICAS

Convertible en asiento + mesa
Respaldo reclinable en 3 posiciones

· Bandeja doble extraíble
· Tejido extraíble y lavable

MEDIDAS

BUILT UP: 50cm W. x 103cm L. x 67cm H.
WEIGHT: 9 Kg

MC: 1 | MC size: 63 x 27,5 x 57 cm |CP: 10
Unit Box: 63 x 27,5 x 57 cm

GO ANYWHERE BOOSTER

ZEPPELIN
16331
EAN 8435195916331

CAPTAIN
16348
EAN 8435195916348

LONDON
18687
EAN 8435195918687

THE 3 PIGS
18700
EAN 8435195918700

CAMELOT
18694
EAN 8435195918694

STAR BEIGE
17666
EAN 8435195917666

NORDIC GREY
17673
EAN 8435195917673

NORDIC PINK
17680
EAN 8435195917680

STARS BEIGE
16171
EAN 8435195916171

STARS BLUE
16164
EAN 8435195916164

fabricado con amor

CARACTERISTICAS

- Textil de alta densidad
- Trona para fijar en una silla
- Asa de transporte
- Altura del respaldo 25 cm
- Arnés de seguridad
- Bolsillo incorporado

MEDIDAS

BUILT UP: 26cm W. x 35cm L. x 30cm H.
FOLDED: 26cm W. x 11,5cm L. x 30cm H.
WEIGHT: 0,9 Kg

MC: 6 | MC size: 56 x 46 x 33,5 cm | CP: 78
Unit Box : 15 x 26 x 32 cm

BED RAIL 90 CM

LONDON
18809
EAN 8435195918809

GREY
11824
EAN 8435195911824

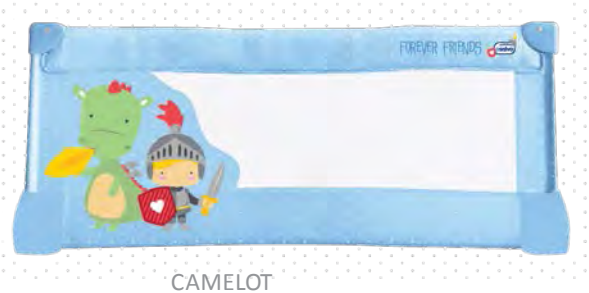

CAMELOT
18816
EAN 8435195918816

BEIGE
18502
EAN 8435195918502

WHITE
151508
EAN 8435195909210

fabricado con amor

CARACTERISTICAS

- Barra de cama plegable y extraíble
- No es necesario quitarlo para hacer la cama
- Desmontable
- Fácil instalación debajo del colchón
- Incluye 2 cinturones para una correcta instalación

MEDIDAS

BUILT UP: 90cm W. x 43,5cm H.
WEIGHT: 2,1 Kg

MC: 6 | MC size: 41 X 20 X 47 cm |CP: 192
Unit Box: 19 x 6,5 x 45 cm

BED RAIL 140 CM

NAVY
8336
EAN 8435195908336

UNICORN
17093
EAN 8435195917093

BIRTHDAY BLUE
17109
EAN 8435195917109

fabricado con amor

CARACTERISTICAS

- Barra de cama plegable y extraíble
- No es necesario quitarlo para hacer la cama
- Desmontable
- Fácil instalación debajo del colchón
- Incluye 2 cinturones para una correcta instalación

MEDIDAS

BUILT UP: 43,5cm W. x 140cm H.
FOLDED: 6,5cm W. x 70cm H.
WEIGHT: 2,3 Kg

MC: 6 | MC size: 33 x 20 x 71 cm | CP: 144
Unit Box : 19 x 6,5 x 70 cm

STARS BLUE
18311
EAN 8435195918311

STARS PINK
18328
EAN 8435195918328

STARS GREY
18335
EAN 8435195918335

STARS BLUE
15785
EAN 8435195915785

STARS BEIGE
15792
EAN 8435195915792

fabricado con amor

BED RAIL 150 CM

BUBBLES
17406
EAN 8435195917406

MOON BLUE
17123
EAN 8435195917123

MOON GREY
17130
EAN 8435195917130

FRIENDS
16713
EAN 8435195916713

fabricado con amor

BED RAIL 150 CM

CAMELOT
18793
EAN 8435195918793

LONDON
18786
EAN 8435195918786

ZEPPELIN
16553
EAN 8435195916553

WHITE
15150
5
EAN 8435195909180

WINDMILL
151504
EAN 8435195909173

fabricado con amor

CARACTERISTICAS

- Barra de cama plegable y extraíble
- No es necesario quitarlo para hacer la cama
- Desmontable
- Fácil instalación debajo del colchón
- Incluye 2 cinturones para una correcta instalación

MEDIDAS

BUILT UP: 150cm W. x 43,5cm H.
FOLDED: 6,5cm W. x 70cm H.
WEIGHT: 2,4 Kg

MC: 6 | MC size: 41 X 20 X 76,5 cm |CP: 192
Unit Box: 19 x 7 x 75 cm

ANIMALS WHITE
13507
EAN 8435195913507

ANIMALS
17413
EAN 8435195917413

RACCOON
18366
EAN 8435195918366

NOAH'S ARK
11985
EAN 8435195911985

RABBIT TIPPI BLUE
18342
EAN 8435195918342

RABBIT PINK
18359
EAN 8435195918359

fabricado con amor

BABY BLUE
18762
EAN 8435195918762

CAPTAIN
16546
EAN 8435195916546

BABY PINK
18755
EAN 8435195918755

THE 3 PIGS
18779
EAN 8435195918779

CARACTERISTICAS

· Adecuado para cama estándar y nido
· Sistema de seguridad: correas extensibles para evitar el movimiento de la barrera
· plegable
· No es necesario quitarlo para hacer la cama
· Desmontable
· Fácil instalación debajo del colchón
· Bolsa de transporte

MEDIDAS

BUILT UP: 150cm W. x 57cm H.
WEIGHT: 2,3 Kg

MC: 6 | MC size: 43 X 20 X 76 cm |CP: 120
Unit Box: 6,5 x 20 x 76 cm

fabricado con amor

BABY BATHTUB FOLDABLE

GREY
15297
EAN 8435195915297

CARACTERISTICAS

· Diseño innovador
· Fresco y moderno
· Solo 7 cm de altura cuando esta plegado, por lo que puede guardarlo en cualquier lugar
· Debido al peso ligero, puedes colgarlo para un secado más rápido
· Vaciado rápido gracias a su ángulo
· Patas plegables

MEIDDAS

BUILT UP: 43cm W. x 22,5cm L. x 80cm H.
FOLDED: 43cm W. x 7cm L. x 80cm H.
WEIGHT: 2,8 Kg

MC: 6 | MC size: 81,5 x 43 x 50 cm |CP: 54
Unit Box: 80,5 x 48 x 6,5 cm

BATH CURVIFLEX

18434
EAN 8435195918434

CARACTERISTICAS

- Diseño moderno y de moda
- Edad de uso: 0-36 meses
- Puede inclinarse: permite vaciar la bañera más rápido
- Incluye tapón y jabonera
- Patas suaves y estables
- Embalaje: caja de color
- Enchufe térmico sensible
- Se puede colgar para guardar

MEDIDAS

BUILT UP: 48cm W. x 23cm L. x 85cm H.
FOLDED: 47,5cm W. x 84,5cm L. x 9cm H.
WEIGHT: 2 kg

MC: 8 | MC size: 86 x 63,5 x 55 cm
Unit Box : 85 x 48,5 x 9,5 cm

DIAPER CONTAINER

LARGE
4031L
EAN 8715834030612
75 diapers approx.

MEDIUM
4021M
EAN 8715834040215
50 diapers approx.

REGULAR
4011R
EAN 8715834040116
30 diapers approx.

LARGE

Length: 46.5 cm
W idth: 32 cm
Height: 92 cm

MC: 2
MC size:
67 x 48.5 x 67 cm
Unit Box:
48 x 45 x 33 cm
CP: 12

MEDIUM

Length: 41.5 cm
W idth: 30 cm
Height: 72 cm

MC:2
MC size:
40 x 45 x 62 cm
Unit Box:
30x38x42 cm
CP: 32

REGULAR

Length: 28 cm
W idth: 38 cm
Height: 56 cm

MC:2
MC size:
40 x 41,5 x 59 cm
Unit Box:
28x38x40 cm CP: 32

fabricado con amor

CARACTERISTICAS

· Funciona con bolsas de basura normales
· No necesita bolsas especiales
· Elimina malos olores gracias a su juego de 3 juntas
· Fácil de usar
· Se puede operar con una mano

USE

1 Put the bag

2 To put on the diaper

3 Take out the bag

DYSERCO

C/velazquez, 10
08911 Badalona
Barcelona

Tel: 93 465 48 33

ventas@dyserco.com

www.dyserco.es